uguale a GIGA GCV10E

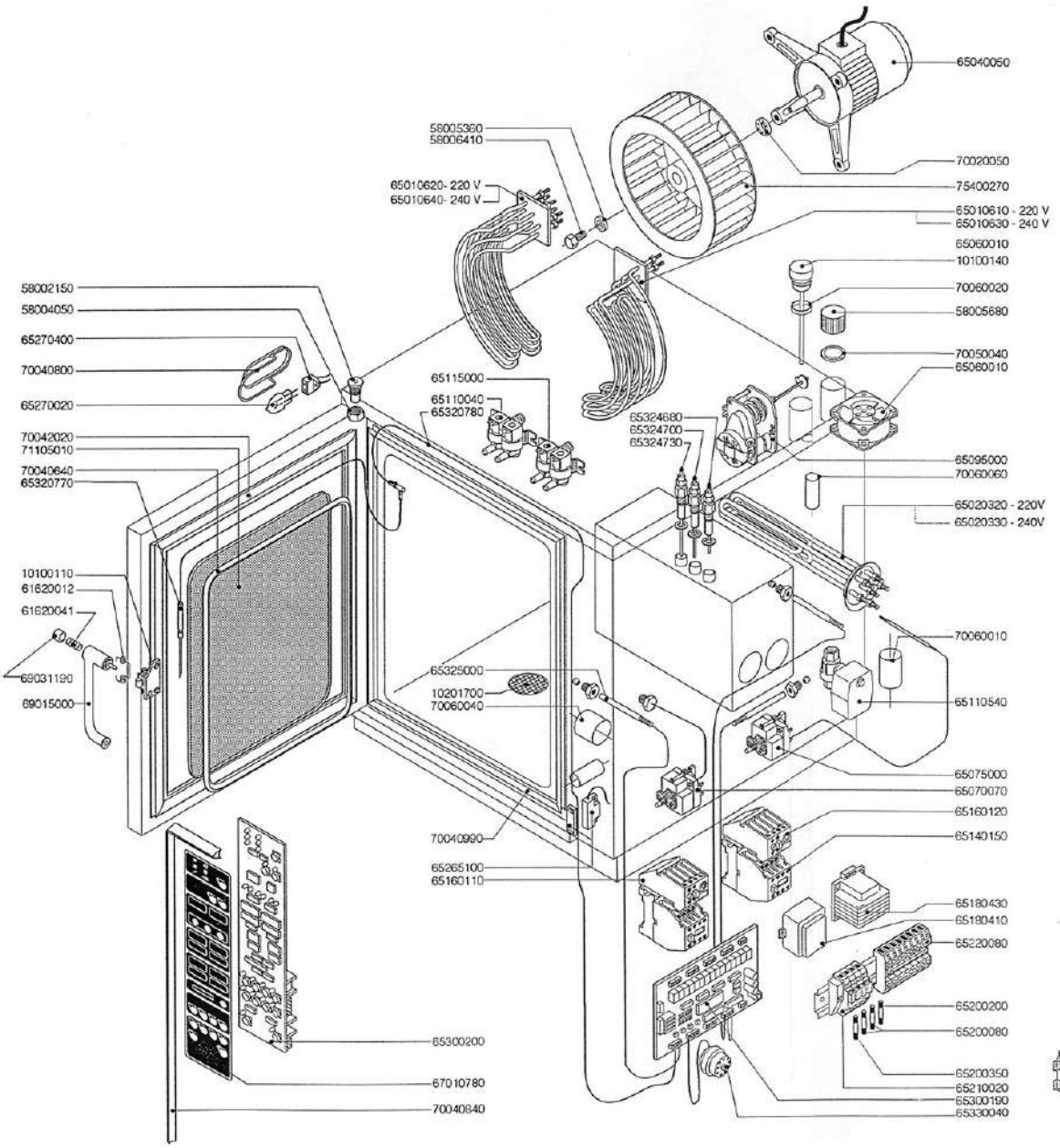

RICAMBI FORNI PROFESSIONAL ME 110		
CODICE	DESCRIZIONE	T
10100110	FLANGIA NASELLO COMPLETA	1
10100140	TAPPO SFIATO COMPLETO	1
10201700	FILTRO PER SCARICO	1
58002150	PERNO CERNIERA	1
58004050	DADO PERNO CERNIERA	1
58005360	RONDELLA PER VENTOLA	1
58005680	TAPPO DISINC.BOILER	1
58006410	VITE PER VENTOLA	1
61620012	MOLLA PER CHIUSURA	1
61620041	MOLLA PULSANTE	1
65010610	RESISTENZA DX 7,5KW 220V CAM.	1
65010620	RESISTENZA SX 7,5KW 220V CAM.	1
65010630	RESISTENZA DX 7,5KW 240V CAM.	1
65010640	RESISTENZA SX 7,5KW 240V CAM.	1
65020320	RESISTENZA 7,5KW 220V BOILER	2
65020330	RESISTENZA 7,5KW 240V BOILER	2
65040050	MOTORE	1
65060010	VENTILATORE	1
65070070	TERMOSTATO SICUREZZA CAMERA	1
65075000	TERMOSTATO SICUREZZA BOILER	1
65095000	MOTORINO SFIATO COMPLETO	1
65110040	ELETTROVALVOLA ACQUA DOPPIA	1
65110540	VALVOLA SCARICO BOILER	1
65115000	ELETTROVALVOLA ACQUA DOPPIA	1
65140150	TELERUTTORE	10
65160110	TERMICO 0,63 - 1 A	1
65160120	TERMICO 1,6 - 2,5 A	1
65180410	TRASFORMATORE	2
65180430	TRASFORMATORE	1
65200080	FUSIBILE 0,125A(T)	2
65200200	FUSIBILE 2 A	1
65200350	FUSIBILE 0,35 A(T)	1
65210020	PORTAFUSIBILE	4
65220080	MORSETTIERA	1
65265100	MICRO PORTA COMPLETO	1
65270020	LAMPADA	2
65270400	PORTALAMPADA	2
65300190	SCHEDA BASE T	1
65300200	SCHEDA TASTIERA T	1
65320770	SONDA AL CUORE	1
65320780	CAVO SONDA AL CUORE	1
65324680	SONDA LIVELLO MAX.	1
65324700	SONDA LIVELLO MIN.	1
65324730	SONDA LIVELLO SIC.	1
65325000	SONDA	3
65330040	SUONERIA	1
67010780	TASTIERA T	1
69015000	MANIGLIA PULSANTE COMPLETA	1
69031190	PULSANTE MANIGLIA	1
70020050	GUARNIZIONE MOTORE	1
70040640	GUARNI.DOPPIO CRISTALLO	2
70040800	GUARNIZIONE LAMPADA	2
70040840	GUARNIZIONE CRUSCOTTO	1
70040990	GUARNIZIONE FACCIATA	1
70042020	GUARNIZIONE PORTA	1
70050040	GUARNIZIONE TAPPO BOILER	1
70060010	MANICOTTO D.30	1
70060020	GUARNIZ.TAPPO SFIATO	1
70060040	MANICOTTO D.50	1
70060060	MANICOTTO D.15	2
71105010	CRISTALLI	1
75400270	VENTOLA	1

*	TENSIONI SPECIALI 380-415V SENZA NEUTRO
65180800	AUTOTRASFORMATORE

G39/494